TENAGLIE – PINZE PER PANI/LINGOTTI

COD.TENMAM85X996

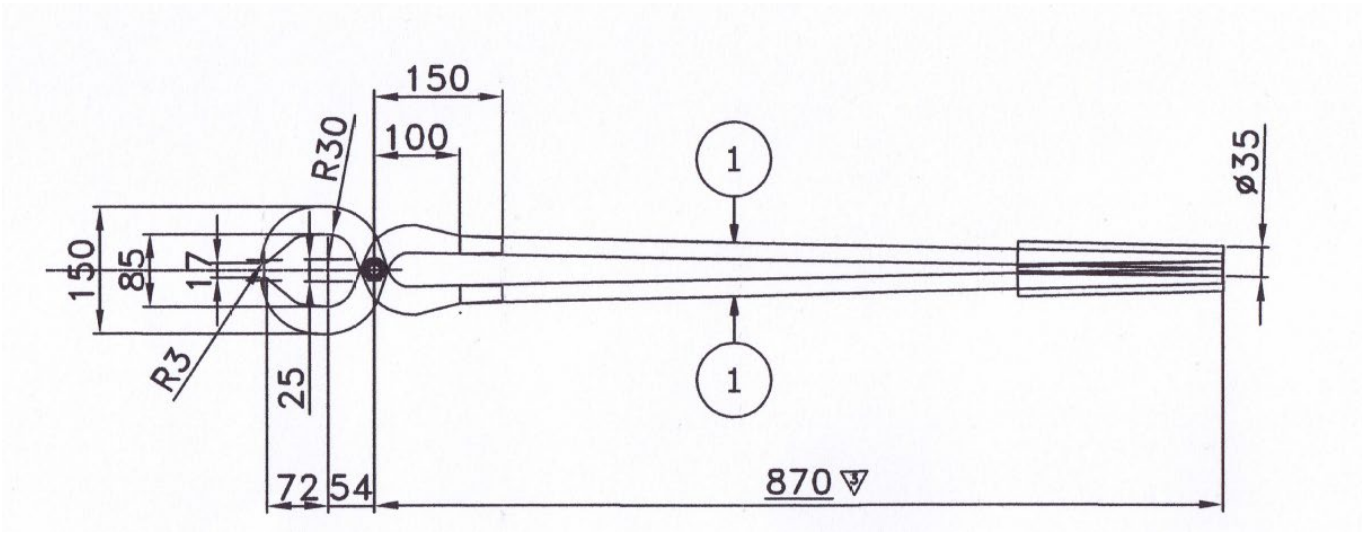

Mambretti Metalli S.r.l.
Via I° Maggio, 312/440 - 30022 Ceggia (Ve) - Tel. +39.0421.322263 - Fax +39.0421.466490
info@mambrettimetalli.it - info@pec.mambrettimetalli.it - **www.mambrettimetalli.it**
P.IVA: 03091660278